| Specifications/Specyfikacja wyrobu | | |
|---|---|---|
| Docum. number/ Nr rysunku: 1127.00.00.1A - 1S2P ICR18650-26H | | |
| ID battery pack: | | |
| Nominal voltage/ Napięcie nominalne [V] | | 3,6 |
| Typical capacity/ Pojemność typowa [mAh] | | 5200 |
| Charging method/ Metoda ładowania | | CC/CV |
| Charging voltage/ Napięcie ładowania [V] | | 4,2 |
| Size/ Wymiar pakietu [mm] | | According to the draw ing/ w.g. Rysunku |
| Weight/ Masa pakietu [g] | | 130 |
| Typical charge/ Ładowanie standardowe [mA] | | 2600 |
| Maximum continuous discharge current/Max. ciagły prąd rozładowania [mA] | | 3000 |
| Discharge cut-off voltage/ Końcowe napięcie wyładowania [V] | | 2,5 |
| Charge temperature/ Temperatura ładowania | Typical/ Standardowo | 0°C do 45°C |
| | Rapid/ Szybkiego | 10°C do 45°C |
| Discharge temperature/ Temperatura rozładowania | Continous/ Ciągłgo | 20°C do 60°C |
| Storage temperature/ Temperatura przechowywania | Recommended/ Zalecana | 20°C do 35°C |

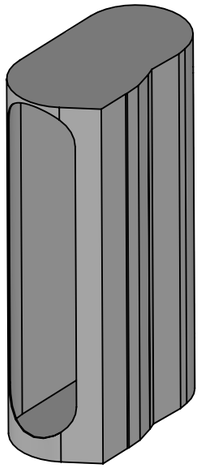

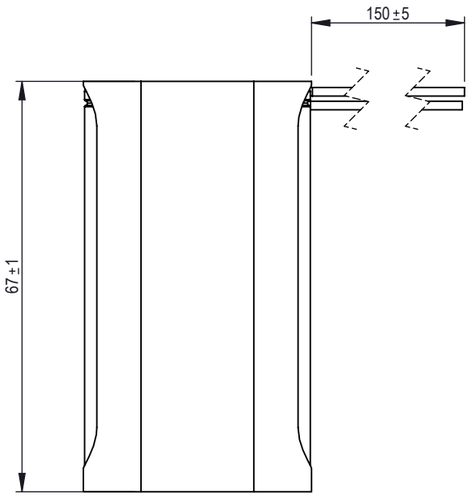


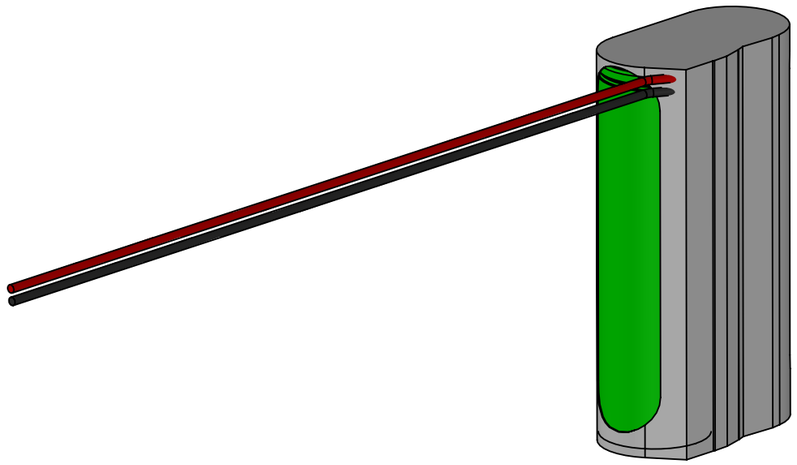

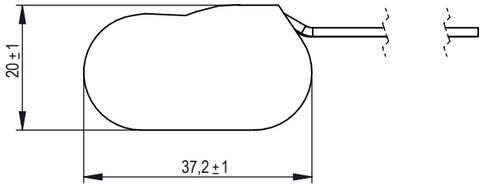


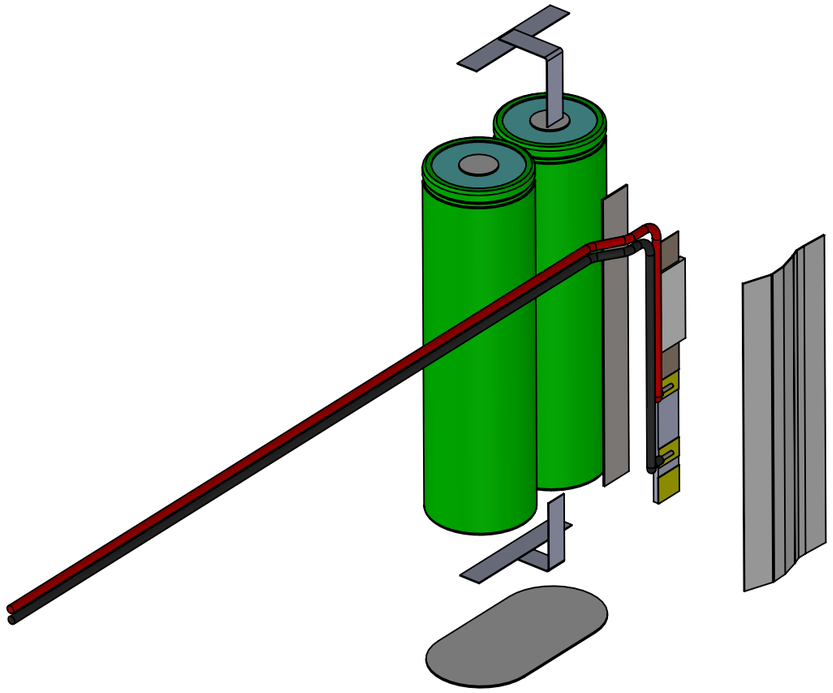

Caution: The following electrical parameters relating to the working of battery pack at 25 C.

| Update: | Date of implementation/ | Product reference: | Docum. number: |
|---|---|---|---|
| 2015-08-10 | 2014-01-14 | Battery pack 1S2P | 1127.00.00 |

S:\DZIAŁ TECHNICZNY\DZ PROJEKTOWANIA\PUBLICZNY\PROJEKTY DPP 1000\1127.00.00.1A\DOKUMENTACJA\PROJEKTOWANIE\MECHANIKA\